Montéo MOBILITÉ

Retrouvez votre liberté de mouvement chez vous

Le monte-escalier courbe Acorn® 180



Avec le monte-escalier courbe Acorn 180, conservez pleinement votre indépendance sans craindre les marches de votre maison.

Montéo Mobilité, le maître d'œuvre de votre autonomie à domicile

- À votre demande, nous nous déplaçons à votre domicile pour étudier avec vous la faisabilité du projet et noter vos attentes selon la configuration des lieux.
- Afin d'établir un devis, nous relevons les cotes de votre escalier pour vous proposer l'installation du matériel le plus adapté dans la gamme Acorn, que nous avons sélectionnée pour ses performances, sa sécurité, sa fiabilité et sa longévité.
- Nous vous proposons un SAV réactif et une **garantie de 3 ans** sur le matériel installé.
- À l'issue de l'installation, nous sommes à vos côtés pour sa mise en route et pour découvrir l'ensemble de ses fonctionnalités. **Nous prenons le temps qu'il faut pour une bonne compréhension : nous faisons plusieurs allers-retours ensemble et testons chaque situation avec vous**, jusqu'à ce que vous soyez parfaitement à l'aise.

Montéo Mobilité, à votre écoute pour une autonomie retrouvée !

Sécurité
Démarrage et arrêt en douceur, frein de secours automatique et ceinture intégrée.

Fiabilité
Batterie rechargeable pour fonctionner même en cas de coupure de courant.

Sur mesure
Prise de cotes par photogrammétrie 3D pour un rail parfaitement ajusté.

Confort
Siège auto-nivelant pivotant, pliage simple et intuitif, montage discret et élégant.

Le siège auto-nivelant pivotant reste stable dans les virages et s'adapte à votre position, tandis que son joystick à l'accoudoir permet un pilotage simple et intuitif.

Lorsque vous ne l'utilisez pas, l'Acorn 180 se replie facilement, libérant l'espace pour les autres membres de la famille. Son profil compact, son design discret et sa station de repos intérieure en font une solution aussi pratique qu'esthétique pour votre domicile.


Ceinture de sécurité


Commande intuitive


Capteurs d'obstacles


Pliage compact

GARANTIE 3 ANS tout compris

Une véritable garantie, sans petites lignes

Déplacements, pièces et main-d'œuvre : pendant 3 ans, tout est pris en charge. Aucune exclusion cachée : les rares cas non couverts (mauvaise utilisation, intervention d'un tiers, sinistre relevant de l'assurance ménage) sont clairement listés dans nos conditions générales. Un problème ? Vous nous appelez, nous nous occupons du reste.

Montéo MOBILITÉ
CHE-220.649.831

Votre autonomie notre priorité

021 616 10 20
contact@monte-escalier-suisse.ch
www.monte-escalier-suisse.ch



Une gamme de fonctionnalités à votre disposition

1. Assise et dossier rembourrés.
2. Commandes faciles à utiliser.
3. Ceinture de sécurité intégrée.
4. Bras, repose-pieds et siège pliants permettent un accès facile à l'escalier.
5. Siège pivotant - ne nécessite pas de torsion du corps pour monter et descendre du monte-escalier.
6. L'affichage numérique de diagnostic informe l'utilisateur de l'état du monte-escalier.
7. Le rail est modulaire ; il permet un assemblage fiable et rapide des sections. La modélisation 3D de votre escalier permet au rail d'épouser parfaitement votre configuration.
8. Des capteurs de sécurité sur le repose-pied et le siège arrêtent le monte-escalier automatiquement si un obstacle est rencontré.
9. Un jeu de télécommandes portatives permet d'appeler ou de renvoyer le monte-escalier en haut ou en bas de l'escalier.

Dimensions

		mm
A	Sol jusqu'au-dessus du repose-pied	50
B	Dessus du repose-pied jusqu'au-dessus du siège	485
C	Dessus du siège jusqu'au-dessus des bras	245
D	Dessus de bras jusqu'au-dessus de la banquette arrière	195
E	Largeur entre accoudoirs (version large du bras)	480
F	Largeur totale	620
G	Hauteur totale	975
H	Longueur des bras à partir du dossier	460
I	Longueur de l'assise de la banquette arrière	435
J	Longueur de repose-pieds	360
K	Largeur du repose-pied	375
L	Avant du repose-pied jusqu'au limon	640
M	Dossier du siège jusqu'au limon	35
N	Largeur du pliage	335

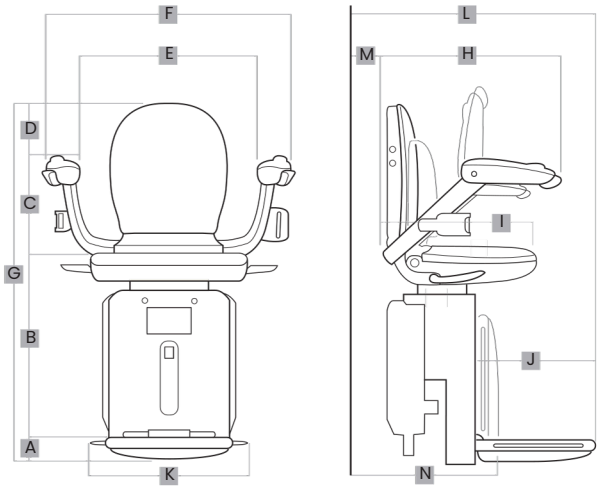

Caractéristiques

Puissance du moteur	0,375 kW
Vitesse de sortie du moteur	Pas plus de 0,15 m/s
Mode d'entraînement	Pignon et crémaillère
Alimentation	2 × 14,8 V DC (batterie)
Capacité maximale	120 kg
Piste	Aluminium extrudé
Alimentation principale	Chargeur 100–240 V 50/60 Hz

Pourquoi choisir Montéo Mobilité ?

- **Garantie 3 ans** — Une tranquillité d'esprit sur le long terme.
- **SAV réactif** — Une intervention rapide en cas de besoin.
- **Explications claires** — Le temps qu'il faut pour bien comprendre chaque fonction.
- **Entreprise locale** — Basée en Suisse romande, proche de chez vous.

Montéo MOBILITÉ
CHE-220.649.831

Votre autonomie notre priorité

021 616 10 20
contact@monte-escalier-suisse.ch
www.monte-escalier-suisse.ch