Montéo MOBILITÉ

Montez assis ou debout, en toute sécurité

Le monte-escalier assis-debout Acorn 130

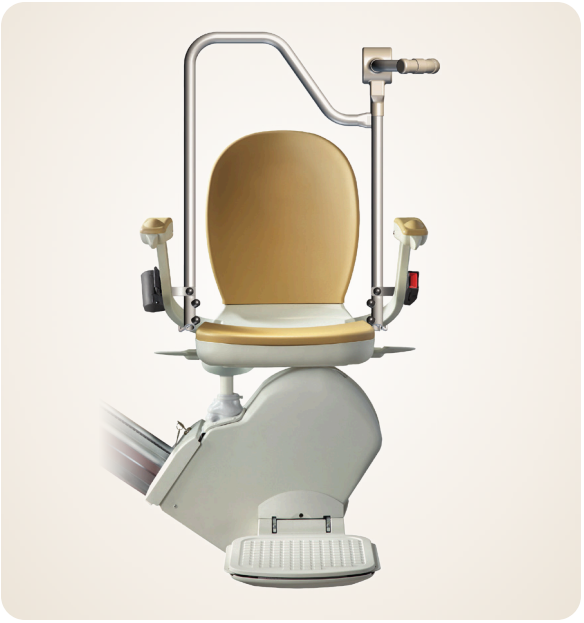

Le monte-escalier Acorn® 130 Assis/Debout reprend la base fiable du Superglide 130, avec une poignée de maintien rabattable. Il permet de monter l'escalier assis ou debout, au choix : idéal quand plier les genoux ou s'asseoir devient difficile.

Montéo Mobilité, le maître d'œuvre de votre autonomie à domicile

- À votre demande, nous nous déplaçons à votre domicile pour étudier avec vous la faisabilité du projet et noter vos attentes selon la configuration des lieux.
- Afin d'établir un devis, nous relevons les cotes de votre escalier pour vous proposer l'installation du matériel le plus adapté dans la gamme Acorn, que nous avons sélectionnée pour ses performances, sa sécurité, sa fiabilité et sa longévité.
- Nous vous proposons un SAV réactif et une **garantie de 3 ans** sur le matériel installé.
- À l'issue de l'installation, nous sommes à vos côtés pour sa mise en route et pour découvrir l'ensemble de ses fonctionnalités. **Nous prenons le temps qu'il faut pour une bonne compréhension : nous faisons plusieurs allers-retours ensemble et testons chaque situation avec vous**, jusqu'à ce que vous soyez parfaitement à l'aise.

Montéo Mobilité, à votre écoute pour une autonomie retrouvée !

Sécurité
Démarrage et arrêt progressifs, ceinture et capteurs de sécurité.

Fiabilité
Batterie intégrée pour fonctionner même en cas de coupure de courant.

Assis ou debout
Vous choisissez, à chaque trajet, de voyager assis ou debout.

Confort
Montée douce et silencieuse, siège pivotant et commandes faciles.

Son moteur, avec batterie intégrée, garantit un fonctionnement continu, même en cas de coupure de courant. La poignée de maintien rabattable offre un appui sûr pour voyager debout, et le siège reste là pour monter assis.

Le rail est ajusté sur mesure et recoupé sur place pour votre escalier droit intérieur, pour une pose rapide, sans travaux lourds.

Choisir l'Acorn 130 Assis/Debout, c'est préserver votre autonomie même quand s'asseoir devient difficile, avec la fiabilité du Superglide 130.


Ceinture de sécurité


Repose-pied à capteurs


Commande à l'accoudoir


Pliage compact

GARANTIE 3 ANS tout compris

Une véritable garantie, sans petites lignes

Déplacements, pièces et main-d'œuvre : pendant 3 ans, tout est pris en charge. Aucune exclusion cachée : les rares cas non couverts (mauvaise utilisation, intervention d'un tiers, sinistre relevant de l'assurance ménage) sont clairement listés dans nos conditions générales. Un problème ? Vous nous appelez, nous nous occupons du reste.

Montéo MOBILITÉ
CHE-220.649.831

Votre autonomie notre priorité

021 616 10 20
contact@monte-escalier-suisse.ch
www.monte-escalier-suisse.ch

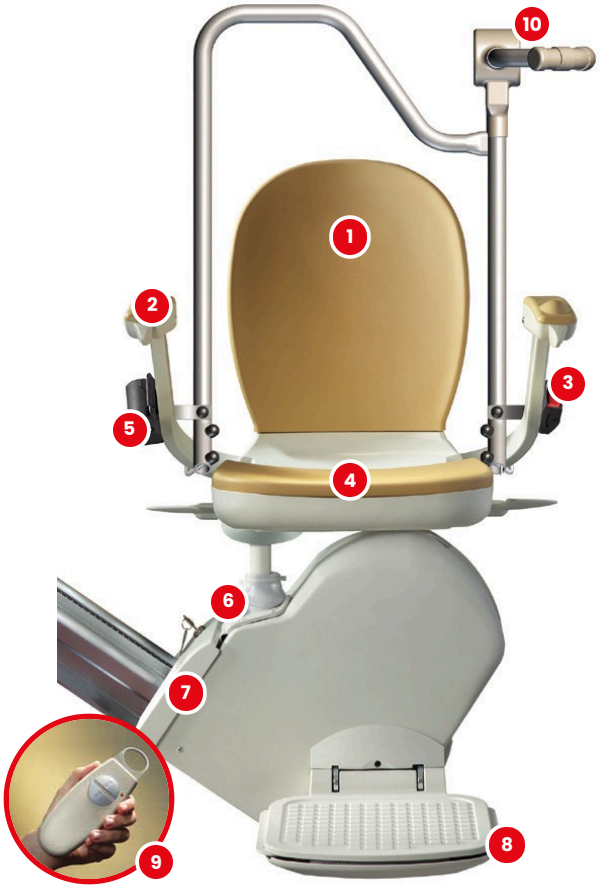

Une gamme de fonctionnalités à votre disposition

1. Assise et dossier rembourrés.
2. Commandes faciles à utiliser.
3. Ceinture de sécurité intégrée.
4. Bras, repose-pieds et siège pliants permettent un accès facile à l'escalier.
5. Siège pivotant - ne nécessite pas de torsion du corps pour monter et descendre du monte-escalier.
6. L'interrupteur verrouillable on/off permet à l'utilisateur d'empêcher d'autres personnes (par exemple des enfants) d'utiliser le monte-escalier.
7. L'affichage numérique de diagnostic indique l'état du monte-escalier à l'utilisateur.
8. Cinq capteurs de sécurité sur le repose-pied et le chariot arrêtent automatiquement le monte-escalier si un obstacle est rencontré.
9. Les télécommandes portatives permettent d'appeler ou de renvoyer le monte-escalier en haut ou en bas de l'escalier.
10. Poignée de maintien rabattable, pour voyager assis ou debout en toute sécurité.

Dimensions

		mm
A	Sol jusqu'au-dessus du repose-pied	95
B	Dessus du repose-pied jusqu'au-dessus du siège	445
C	Dessus du siège jusqu'au-dessus des accoudoirs	250
D	Dessus des accoudoirs jusqu'au-dessus de la banquette arrière	190
E	Largeur entre accoudoirs (version large)	445 (495)
F	Largeur totale	605
G	Sol jusqu'au haut de l'arceau	1220
H	Sol jusqu'à la poignée en position haute	1725
I	Mur jusqu'à la poignée en position basse	620
J	Longueur des accoudoirs à partir du dossier	470
K	Longueur de l'assise de la banquette arrière	435
L	Longueur du repose-pied	325
M	Largeur du repose-pied	310
N	Avant du repose-pied jusqu'au limon	570
O	Dossier du siège jusqu'au limon	13
P	Largeur du siège replié	310
Q	Largeur minimum requise pour le pivot	670
R	Distance entre le haut du rail et le limon	215 (240)

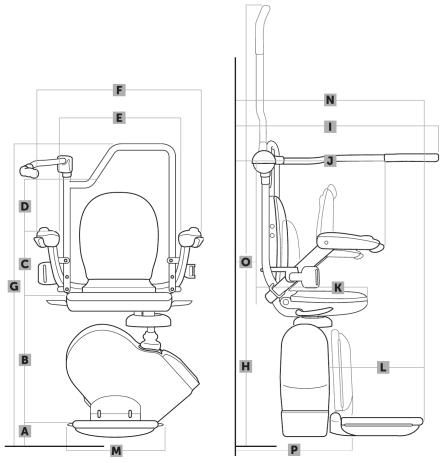

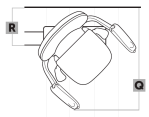

Rail : 10 m maximum

Caractéristiques

Puissance du moteur	0,25 kW
Vitesse de sortie du moteur	Pas plus de 0,15 m/s
Mode d'entraînement	Pignon et crémaillère
Couple de sortie moteur	108 Nm
Alimentation	24 V DC (batterie)
Capacité maximale	127 kg
Piste	Aluminium extrudé
Alimentation principale	Chargeur 220–240 V 50 Hz

Pourquoi choisir Montéo Mobilité ?

Garantie 3 ans
Une tranquillité d'esprit sur le long terme.

SAV réactif
Une intervention rapide en cas de besoin.

Explications claires
Le temps qu'il faut pour bien comprendre chaque fonction.

Entreprise locale
Basée en Suisse romande, proche de chez vous.

Montéo MOBILITÉ
CHE-220.649.831

Votre autonomie notre priorité

021 616 10 20
contact@monte-escalier-suisse.ch
www.monte-escalier-suisse.ch