Montéo MOBILITÉ

Retrouvez la liberté de votre espace extérieur

Le monte-escalier extérieur Superglide 130



Le monte-escalier extérieur Acorn® Superglide 130 reprend toutes les qualités du modèle intérieur, dans une version étanche conçue pour rester dehors toute l'année : jardin, terrasse, entrée ou garage.

Montéo Mobilité, le maître d'œuvre de votre autonomie à domicile

- À votre demande, nous nous déplaçons à votre domicile pour étudier avec vous la faisabilité du projet et noter vos attentes selon la configuration des lieux.
- Afin d'établir un devis, nous relevons les cotes de votre escalier pour vous proposer l'installation du matériel le plus adapté dans la gamme Acorn, que nous avons sélectionnée pour ses performances, sa sécurité, sa fiabilité et sa longévité.
- Nous vous proposons un SAV réactif et une **garantie de 3 ans** sur le matériel installé.
- À l'issue de l'installation, nous sommes à vos côtés pour sa mise en route et pour découvrir l'ensemble de ses fonctionnalités. **Nous prenons le temps qu'il faut pour une bonne compréhension : nous faisons plusieurs allers-retours ensemble et testons chaque situation avec vous**, jusqu'à ce que vous soyez parfaitement à l'aise.

Montéo Mobilité, à votre écoute pour une autonomie retrouvée !

Sécurité
Démarrage et arrêt progressifs, ceinture et capteurs.

Étanche
Crémaillère traitée, visserie inox, électronique tropicalisée.

Climat suisse
Hivers rigoureux, altitude et étés chauds.

Housse incluse
Housse imperméable pour protéger l'appareil.

Tous les composants métalliques sont traités contre la corrosion et les plastiques résistent aux UV et à la chaleur. Ses batteries, prévues pour l'extérieur, assurent un fonctionnement même en cas de coupure de courant.

Le rail est fixé uniquement sur les marches (pierre, béton, dalles ou bois) et recoupé sur place, sans percer la façade ni gros travaux.

Choisir l'Acorn Superglide 130 extérieur, c'est retrouver l'accès à votre jardin, votre entrée ou votre terrasse, en toute sécurité, été comme hiver.



Housse imperméable



Corcelles (NE)

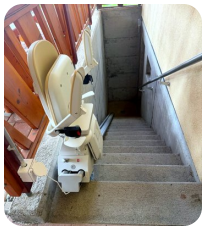

Lully (VD)



Sion (VS)

GARANTIE 3 ANS tout compris

Une véritable garantie, sans petites lignes

Déplacements, pièces et main-d'œuvre : pendant 3 ans, tout est pris en charge. Aucune exclusion cachée : les rares cas non couverts (mauvaise utilisation, intervention d'un tiers, sinistre relevant de l'assurance ménage) sont clairement listés dans nos conditions générales. Un problème ? Vous nous appelez, nous nous occupons du reste.

Montéo MOBILITÉ
CHE-220.649.831

Votre autonomie notre priorité

021 616 10 20
contact@monte-escalier-suisse.ch
www.monte-escalier-suisse.ch



Une gamme de fonctionnalités à votre disposition

1. Assise et dossier rembourrés.
2. Commandes faciles à utiliser.
3. Ceinture de sécurité intégrée.
4. Bras, repose-pieds et siège pliants permettent un accès facile à l'escalier.
5. Siège pivotant - ne nécessite pas de torsion du corps pour monter et descendre du monte-escalier.
6. L'interrupteur verrouillable on/off permet à l'utilisateur d'empêcher d'autres personnes (par exemple des enfants) d'utiliser le monte-escalier.
7. L'affichage numérique de diagnostic indique l'état du monte-escalier à l'utilisateur.
8. Cinq capteurs de sécurité sur le repose-pied et le chariot arrêtent automatiquement le monte-escalier si un obstacle est rencontré.
9. Les télécommandes portatives permettent d'appeler ou de renvoyer le monte-escalier en haut ou en bas de l'escalier.

Dimensions

		mm
A	Sol jusqu'au-dessus du repose-pied	95
B	Dessus du repose-pied jusqu'au-dessus du siège	445
C	Dessus du siège jusqu'au-dessus des bras	250
D	Dessus de bras jusqu'au-dessus de la banquette arrière	190
E	Largeur entre accoudoirs (version large du bras)	445 (495)
F	Largeur totale	605
G	Hauteur totale	980
H	Longueur des bras à partir du dossier	470
I	Longueur de l'assise de la banquette arrière	435
J	Longueur de repose-pieds	325
K	Largeur du repose-pied	310
L	Avant du repose-pied jusqu'au limon	570
M	Dossier du siège jusqu'au limon	13
N	Largeur du pliage	310

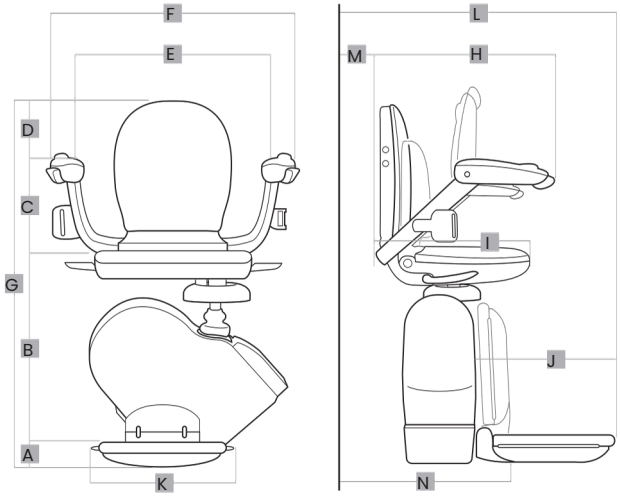

Caractéristiques

Puissance du moteur	0,25 kW
Vitesse de sortie du moteur	Pas plus de 0,15 m/s
Mode d'entraînement	Pignon et crémaillère
Couple de sortie moteur	108 Nm
Alimentation	24 V DC (batterie)
Capacité maximale	127 kg
Piste	Aluminium extrudé
Alimentation principale	Chargeur 220–240 V 50 Hz

Pourquoi choisir Montéo Mobilité ?

- **Garantie 3 ans** — Une tranquillité d'esprit sur le long terme.
- **SAV réactif** — Une intervention rapide en cas de besoin.
- **Explications claires** — Le temps qu'il faut pour bien comprendre chaque fonction.
- **Entreprise locale** — Basée en Suisse romande, proche de chez vous.

Montéo MOBILITÉ
CHE-220.649.831

Votre autonomie notre priorité

021 616 10 20
contact@monte-escalier-suisse.ch
www.monte-escalier-suisse.ch